温州市法奥洁具有限公司
WENZHOU FAAO SANITARY WARE CO.,LTD

Tel/Whatsapp/Wechat: +86-13806879161
E-mail: fuao@fuaocn.com
Web:www.fuaocn.com

Website
WeChat
WhatsApp

Add: #8 Daizhong Road, HaichengTown, Longwan District,Wenzhou, China

SMART ELECTRIC TOWEL WARMER

2026





FAAO sanitaryware

RELIABLE
EFFICENT
PROFESSIONAL

202610

www.fuaocn.com

COMPANY PROFILE

FAAO Sanitary Ware was established in 2001. Our company is a professional manufacturer engaged in R&D, production, sales and service in the industry of **FAUCETS, BATHROOM ACCESSORIES and SMART ELECTRIC TOWEL WARMERS**. To keep achieving and maintaining a leadership position in the industry, we have our own in-house R&D department.

The president of FAAO **was a professional technician with excellent experience in the sanitary ware** industry before starting to build FAAO manufacture. Obtaining his philosophy, our team place emphasis on enhancing the quality of products and training our workers strictly. Strict quality control is performed in every procedure from material sourcing, processing and testing.

We design & develop new products every season. Many designs have owned patents. In addition, We have passed **ISO9001:2001** Quality Management System. FAAO has got **Watermark** certificate which is the most strict product quality standard in the world. Our company has obtained the honor of **National High-tech Innovation Enterprise** which is a national level honor from the government. Our marketing team is sensitive to the changing trends and fashions in the world market. Our products are sold in mo-re than 60 countries around the world. We coopera-te with famous home improvement companies throughout the world with outstanding quality, competitive price and perfect services. The quality of our products generates sales allowing our marketing team to concentrate on customers' needs and satisfaction. With various unique and contemporary products, we have participated in several domestic and international exhibitions, and gained lots of positive results.

FAAO aims for product excellence and customer satisfaction. We welcome customer input towards improving products and our common marketing goals.



CERTIFICATIONS & QUALIFICATIONS

Quality Assurance for Reliable OEM & ODM Supply

We are committed to providing high-quality products through strict management systems, rellable testing and continuous improvement. Our certifications demonstrate aur dedication to product quality, environmental responsiblity and customer satisfaction.



QUALITY MANAGEMENT SYSTEM

Systematic management ensures stable quality and efficient production.


CARSO - LABORATOIRE SANTÉ ENVIRONNEMENT HYGIÈNE DE LYON

Laboratoire Agréé pour les analyses d'eaux par le Ministère de la Santé

ATTESTATION DE CONFORMITE SANITAIRE

Certificate of sanitary conformity

Conformément à l'arrêté du 29 mai 1997 modifié et à la circulaire du Ministère de la santé Direction Générale de la Santé DGS/SDTA 2002 n°571 du 25 novembre 2002

Coordonnées du demandeur des essais / Contact details of the ACS owner :

WENZHOU FAAO SANITARY WARE CO., LTD.
#8 Daizhong Road, Haicheng,
Longwan District, Wenzhou City,
Zhejiang Province
P.R. CHINA

Nom de l'accessoire représentatif / *Reference of the representative accessory* :
Mitigeur Evier / *Kitchen mixer* FA-28204

N° de dossier attribué par le laboratoire habilité / File reference : 25 ACC LY 538

Famille d'accessoires couverte par l'ACS / *Accessories' family covered by this certificate* :
Mitigeurs Evier / *Kitchen mixers*

Références / *References* (9 references) :

FA-5506
FA-9631
FA-9632
FA-28204
FA-28704
FA-28804
FA-29104
FA-21204
FA-SNZ2804

Attestation délivrée par / *Certificate issued by* : Chrisielle AUTUGELLE, Responsable Laboratoire MCDE, CARSO-L.S.E.H.L. Signature :

A la date du / *Date of issue* : 10 Septembre 2025
Date d'expiration / *Expiration date* : 10 Septembre 2030
Commentaires / Comments : /


IAPMO R&T OCEANA

CERTIFICATE OF CONFORMITY

IAPMO R&T Oceana hereby grants to:

Wenzhou FAAO Sanitary Ware Co.,Ltd

8 West Dongtai Road, Haicheng, Longwan District, Wenzhou, Zhejiang China

Evaluated to:

AS/NZS 3718:2005 (Inc. Amdt 1 & 2)
Water supply -Tap ware

Manufacturer:

Wenzhou FAAO Sanitary Ware Co.,Ltd

Licence No.: WM-032224 First Certified: 17 May 2022
Certification Date: 17 May 2022 Expiry Date: 16 May 2027

ACS

Compliance with European drinking water standards.

WaterMark

Certified to Australian Water Mark standards.

Our products meet international quality standards.

PRODUCT COMPLIANCE & SAFETY

Our products comply with international safety and regional market requirements.



CE

-BATHROOM ACCESSORIES



CE

-TOWEL WARMER

Our products meet international quality standards.

GLOBAL COMPLIANCE

Our products meet international quality and safety standards,backed by authoritative certifications. These credentials ensure reliableproduct performance and give our partners greater confidence in long-term cooperation.

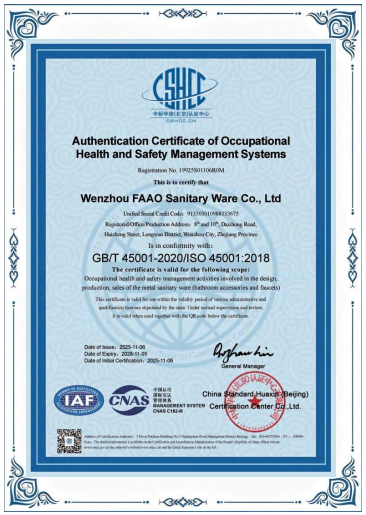

ISO 45001



ISO 14001



ISO 9001



CONTENTS

TOWEL WARMER 2026

CONTENTS

TOWEL WARMER 2026




XN-706 | 003


XN-707 | 005


XN-709 | 009


XN-708 | 011


XN-713 | 014


XN-711 | 016


XN-715 | 018


XN-712 | 020


XN-705 | 022


XN-601 | 023

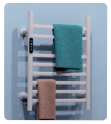
XN-603 | 026


XN-602 | 028


XN-803 | 030


XN-804 | 032


XN-606 | 034


XN-607 | 036


XN-616 | 038


XN-608 | 040


XN-609 | 042


XN-615 | 044


XN-901 | 046


XN-505 | 048


XN-503 | 050


XN-501 | 052


XN-502 | 054


XN-506 | 056


XN-612 | 058


XN-605 | 062


XN-801 | 066


XN-802 | 070


XN-617 | 074

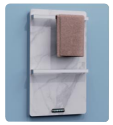
XN-301 | 079

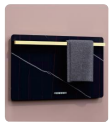
XN-302 | 081


XN-303 | 083

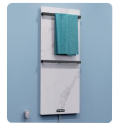
XN-306 | 085


XN-201 | 088


XN-202 | 090

LEFT/RIGHT
Exposed/Concealed

4 IN 1

INSTALLATION SYSTERM

Why FAAO ?

Synonymous with innovation, FAAO prides itself on being the leading designer and manufacturer of all in one installation systems.Manufactured in Wenzhou, China , we are uncompro-mising on quality and dedicated to delivering the most reliable, high performance and stylish products on the market.

The FAAO range of Smart towel warmer includes industry leading features such as outstanding design, energy saving , smart safety protection . This makes our units easy to install, energy effcient and user-friendly for all.

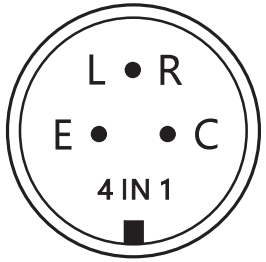



▲ Exit left or right,choose freely
▲ Exposed or concealed, choose freely

СЛЕВА/СПРАВА
Открытый/Скрытый

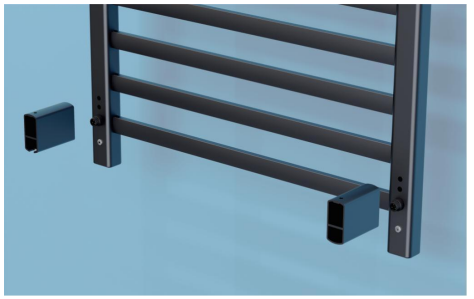

※Левое или правое подключение

▲ Left or Right Terminal

The power cord will be routed from the same side where the socket is located.



※Защитная крышка от пыли и влаги

▲ Dust and Water Proof Cover

Our wire terminals are equipped with dust and water proof covers. When the other end is not in use, the cover provides protection against dust and water, ensuring safety.



※Скрытый вывод кабеля

▲Concealed power cord installation

For concealed installation, we provide color-coded quick-connect terminal for fast and efficient setup. The wires are neatly concealed in the mounting base, ensuring convenience and tidy appearance.

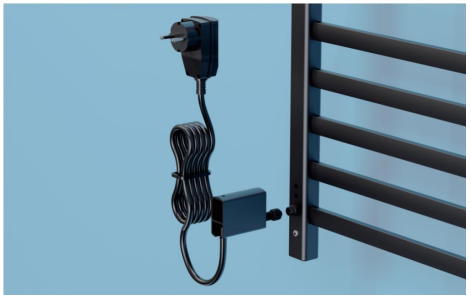

※Вывод кабеля из накладной коробки.

▲ Exposed power cord installation

For exposed installation, the wires feature a locking mechanism for a quick, simple, and reliable setup.

智能电热毛巾架

SMART ELECTRIC TOWEL WARMER

插头PLUGS



英国标准 British Standard

澳大利亚标准 Australia Standard

欧洲标准 European Standard

美国标准 American Standard

意大利标准 Itaiy Standard

开关SWITCH



岩板款智能开关 Smart switches



玻璃款智能开关 Smart switches



D形管智能开关 Smart switches



铝管智能开关 Smart switches



金属开关 Button switch



铝板智能开关 Smart switches

智能电热毛巾架

SMART ELECTRIC TOWEL WARMER

开关示意 Feature description

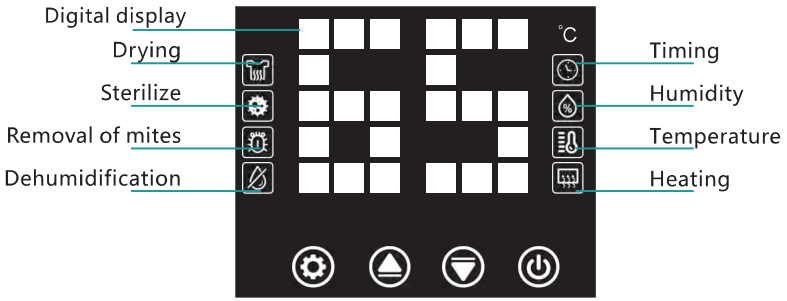

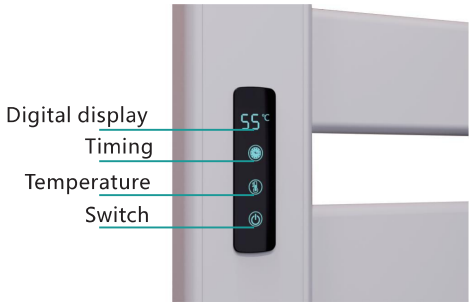

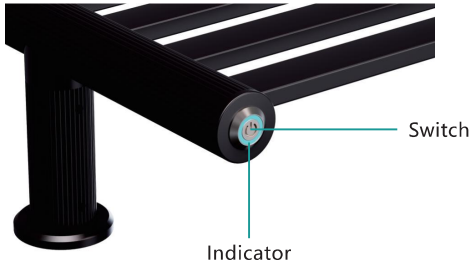

Care for Your healthy Life

ELECTRIC

STAINLESS STEEL SERIES

MODERN WARMTH
FOR A MORE COMFORTABLE LIFE

EFFICIENT HEATING

DURABLE STAINLESS STEEL

MODERN AESTHETICS





Temperature Control Model Functions:

Temperature Range: 30-70℃	One-Button Constant Temperature	Timer 1-9 Hours	On/Off	Available	Available

Технические параметры
Technical Parameter

Мощность/Power : 130W

Напряжение/Voltage : 220V/50Hz

Размер/Size : 600*500*105mm

Степень водозащиты/Waterproof : IPX4

Материал корпуса : Нержавеющая сталь
Material : Stainless steel

Способ нагрева : Нагрев от сплава проволоки
Function : Alloy wire heating

DIMENSIONS (mm)

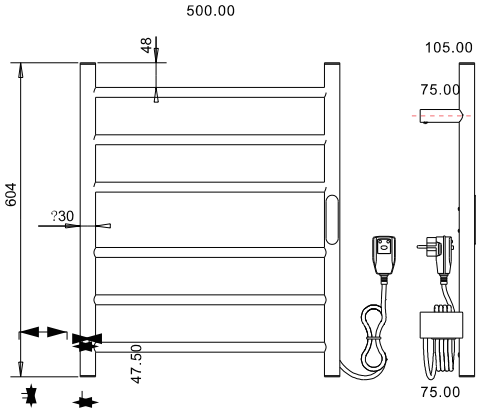



XN-707
Mirror Polish



XN-QH707
Gun matel gray



XN-SG707
Brush Gold PVD



XN-RG707
Brush Rose Gold



Технические параметры
Technical Parameter

Мощность/Power ： 130W

Напряжение/Voltage ： 220V/50Hz

Размер/Size ： 660*500*236mm

Степень водозащиты/Waterproof ： IPX4

Материал корпуса ：Нержавеющая сталь
Material ： Stainless steel

Способ нагрева ： Нагрев от сплава проволоки
Function ： Alloy wire heating

DIMENSIONS (mm)

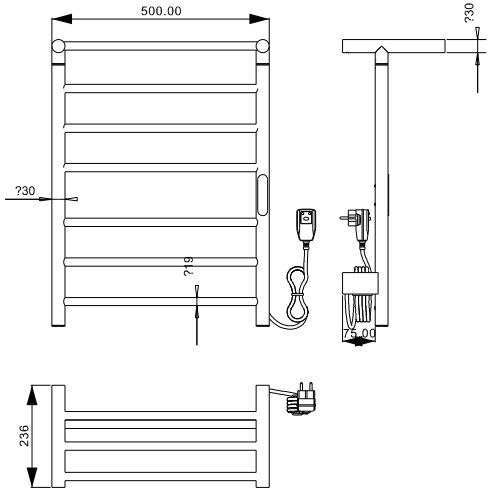

ELECTRIC TOWEL WARMER

4 FINISH OPTIONS



XN-706
Mirror Polish



XN-QH706
Gun matel gray



XN-SG706
Brush Gold PVD



XN-RG706
Brush Rose Gold



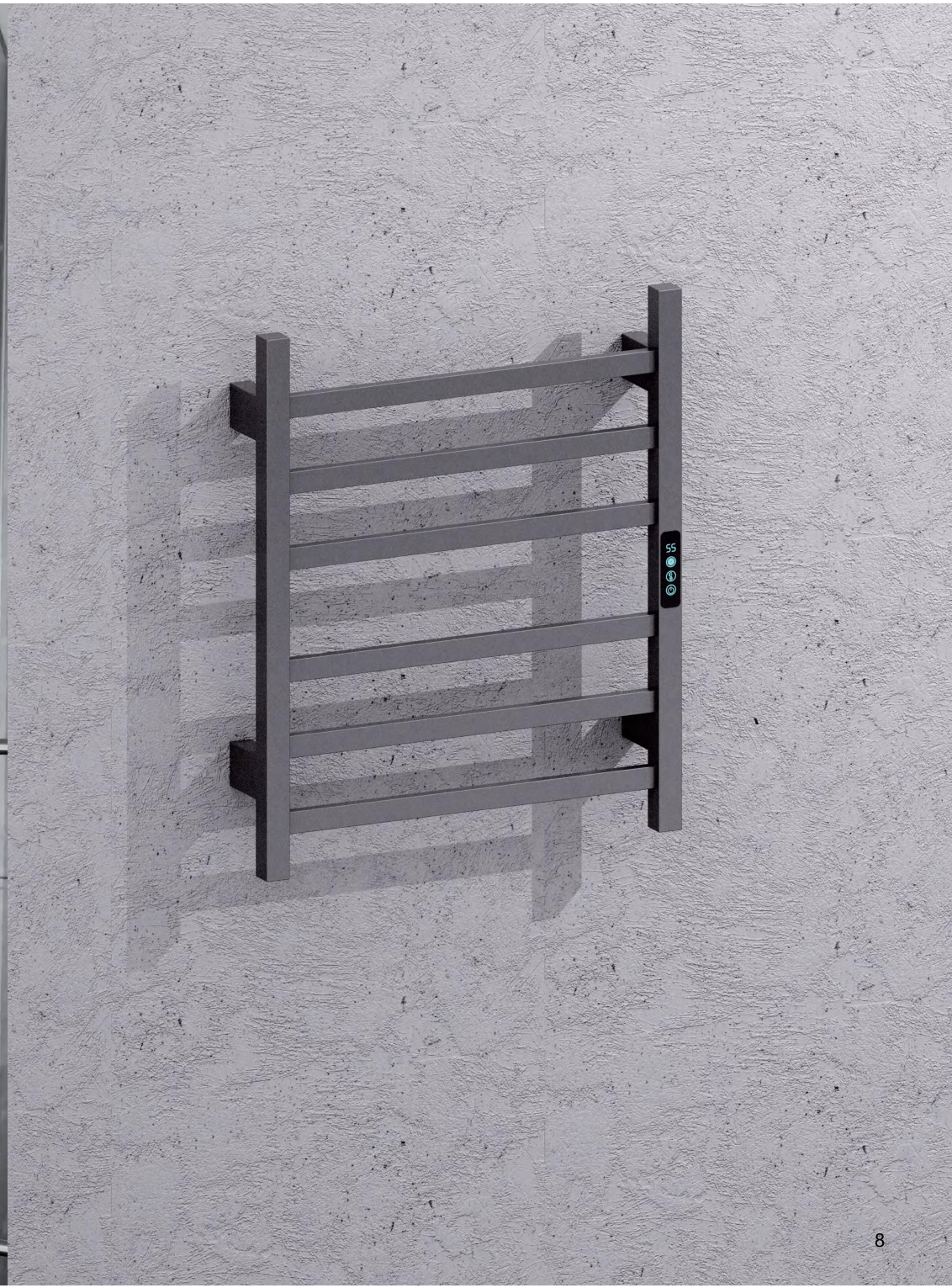





XN-708
Mirror Polish

XN-QH708
Gun matel gray

XN-SG708
Brush Gold PVD

XN-RG708
Brush Rose Gold

Технические параметры
Technical Parameter

Мощность/Power : 120W

Напряжение/Voltage : 220V/50Hz

Размер/Size : 600*500*103mm

Степень водозащиты/Waterproof : IPX4

Материал корпуса : Нержавеющая сталь
Material : Stainless steel

Способ нагрева : Нагрев от сплава проволоки
Function : Alloy wire heating

DIMENSIONS (mm)

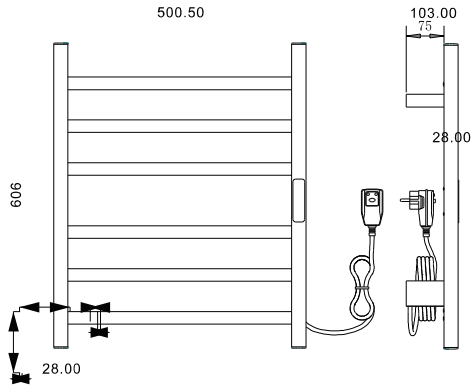



Temperature Control Model Functions:

Temperature Range: 30-70℃

One-Button Constant Temperature

Timer 1-9 Hours

On/Off

Available

Available

Технические параметры
Technical Parameter

Мощность/Power : 120W

Напряжение/Voltage : 220V/50Hz

Размер/Size : 631*500*238mm

Степень водозащиты/Waterproof : IPX4

Материал корпуса : Нержавеющая сталь
Material : Stainless steel

Способ нагрева : Нагрев от сплава проволоки
Function : Alloy wire heating

DIMENSIONS (mm)

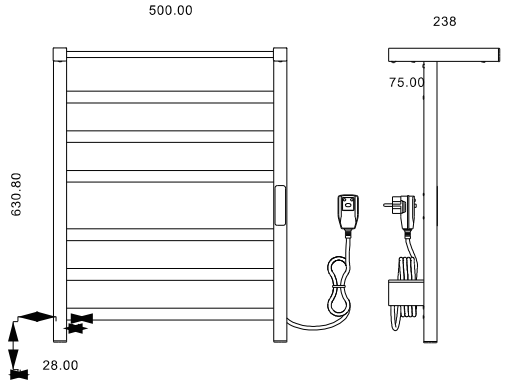



XN-709
Mirror Polish



XN-QH709
Gun matel gray



XN-SG709
Brush Gold PVD



XN-RG709
Brush Rose Gold





XN-713
Mirror Polish



XN-QH713
Gun matel gray

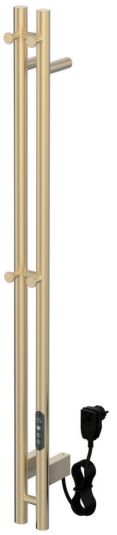

XN-SG713
Brush Gold PVD

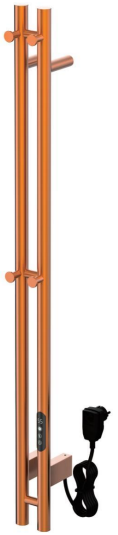

XN-RG713
Brush Rose Gold

Технические параметры
Technical Parameter

Мощность/Power : 80W

Напряжение/Voltage : 220V/50Hz

Размер/Size : 1200*90*135mm

Степень водозащиты/Waterproof : IPX4

Материал корпуса : Нержавеющая сталь
Material : Stainless steel

Способ нагрева : Нагрев от сплава проволоки
Function : Alloy wire heating

DIMENSIONS (mm)

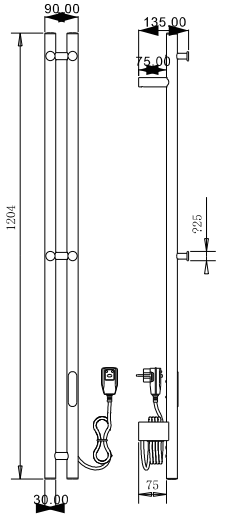





XN-711
Mirror Polish



XN-QH711
Gun matel gray



XN-SG711
Brush Gold PVD

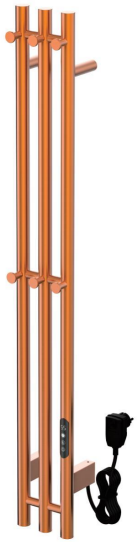

XN-RG711
Brush Rose Gold

Технические параметры
Technical Parameter

Мощность/Power : 110W

Напряжение/Voltage : 220V/50Hz

Размер/Size : 1200*150*136mm

Степень водозащиты/Waterproof : IPX4

Материал корпуса : Нержавеющая сталь
Material : Stainless steel

Способ нагрева : Нагрев от сплава проволоки
Function : Alloy wire heating

DIMENSIONS (mm)

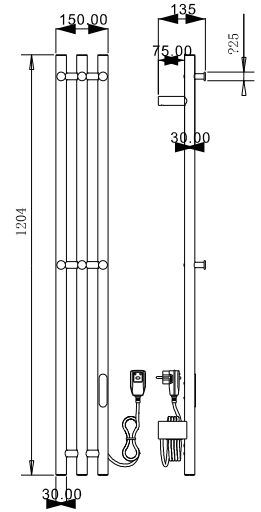





XN-715
Mirror Polish



XN-QH715
Gun matel gray

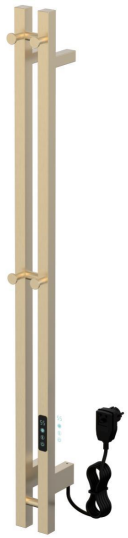

XN-SG715
Brush Gold PVD

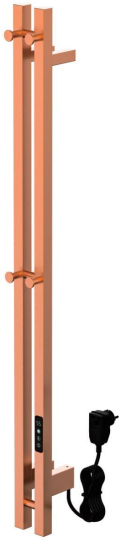

XN-RG715
Brush Rose Gold

Технические параметры
Technical Parameter

Мощность/Power ： 80W

Напряжение/Voltage ： 220V/50Hz

Размер/Size ： 1200*90*135mm

Степень водозащиты/Waterproof ： IPX4

Материал корпуса ：Нержавеющая сталь
Material ： Stainless steel

Способ нагрева ： Нагрев от сплава проволоки
Function ： Alloy wire heating

DIMENSIONS (mm)

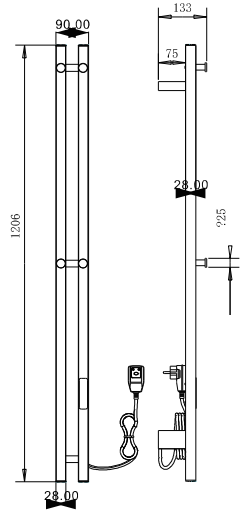

SMART ELECTRIC TOWEL WARMER

XN-712 series





XN-712
Mirror Polish



XN-QH712
Gun matel gray



XN-SG712
Brush Gold PVD

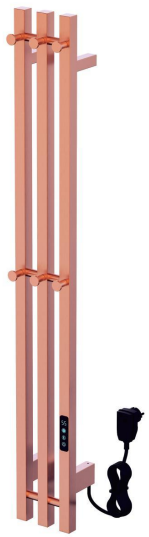

XN-RG712
Brush Rose Gold

Технические параметры
Technical Parameter

Мощность/Power : 120W

Напряжение/Voltage : 220V/50Hz

Размер/Size : 1200*150*133mm

Степень водозащиты/Waterproof : IPX4

Материал корпуса : Нержавеющая сталь
Material : Stainless steel

Способ нагрева : Нагрев от сплава проволоки
Function : Alloy wire heating

DIMENSIONS (mm)

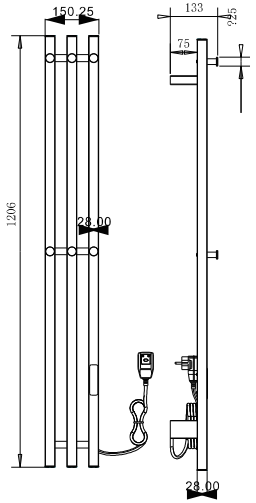



FAAO sanitaryware



Item No.:XN-SG705
Finish:Brushed Zirconium Gold



Item No.:XN-705
Finish:Polished Mirror



Item No.:XN-QH705
Finish:Matte Gray

Технические параметры
Technical Parameter

Мощность/**Power** : 43W

Напряжение/**Voltage** : 220V/50Hz

Степень водозащиты/**Waterproof** : IPX4

Материал корпуса : Нержавеющая сталь
Material : Stainless steel

Способ нагрева : Нагрев от сплава проволоки
Function : Alloy wire heating

Способ установки/ : Настенный монтаж в помещении
Installation : Wall-mounted

Размер/**Size** : 1205*156*105mm

Выход кабеля : Левый/правый выход
Outlet cable : Left/Right

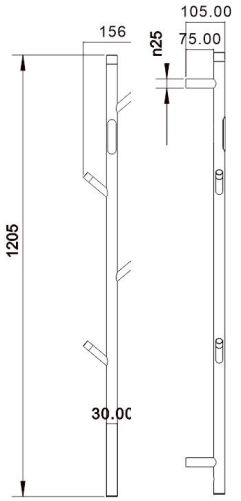

Цвет: Белый /Чёрный/PVD покрытие цвета «сатин голд»/Модель с зеркальной полировкой/матовый серный
Finish options: White/Black/Brush Gold PVD/Mirror Polish/Gun matel gray

BEST SELLING
铝合金速热电热毛巾架
Aluminum smart electric towel warmer



Item No.:XN-BK601

高品质



Технические параметры
Technical Parameter

Мощность/**Power** : 150W

Напряжение/**Voltage** : 220V/50Hz

Степень водозащиты/**Waterproof** : IPX4

Материал корпуса : Алюминий аэрокосмический
Material : Aluminum

Способ нагрева/ : Нагрев от сплава проволоки
Function : Alloy wire heating

Способ установки : Настенный монтаж в помещении
Installation : Wall-mounted

Размер/**Size** : 655*455*224mm

Выход кабеля : Левый/правый выход
Outlet cable : Left/Right

Цвет : Чёрный/Белый/Серый матовый металлик
Finish options options : Black/White/Gun matel gray

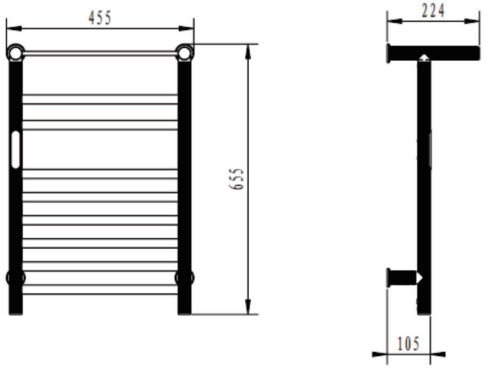

Care for Your healthy Life

BEST SELLING

Aluminum smart electric towel warmer

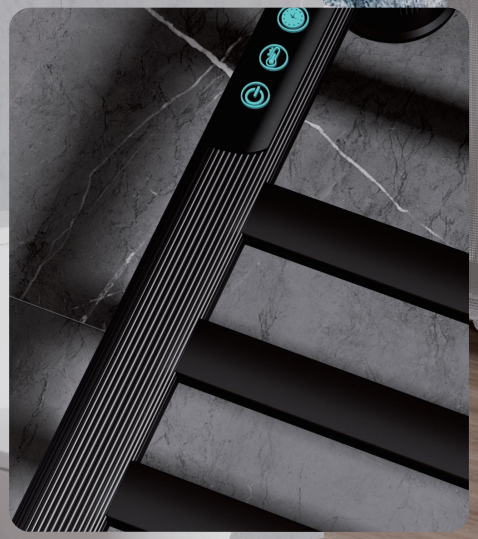

Item No.:XN-WH603

Temperature Control Model Functions:

Temperature Range: 30-70℃

One-Button Constant Temperature

Timer 1-9 Hours

On/Off

FAAO sanitaryware

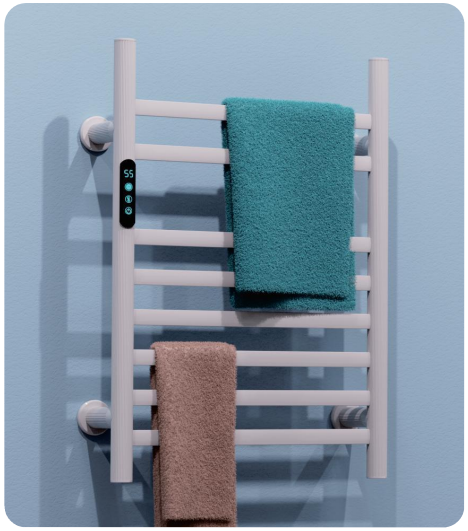

Item No.:XN-WH603
Finish:White



Item No.:XN-BK603
Finish:Matte Black

Технические параметры
Technical Parameter

Мощность/**Power** : 150W

Напряжение/**Voltage** : 220V/50Hz

Степень водозащиты/**Waterproof** : IPX4

Материал корпуса : Алюминий аэрокосмический
Material : Aluminum

Способ нагрева : Нагрев от сплава проволоки
Function : Alloy wire heating

Способ установки/ : Настенный монтаж в помещении
Installation : Wall-mounted

Размер/**Size** : 580*440*105mm

Выход кабеля : Левый/правый выход
Outlet cable : Left/Right

Цвет : Чёрный/Белый/Серый матовый металлик
Finish options : Black/White/Gun matel gray

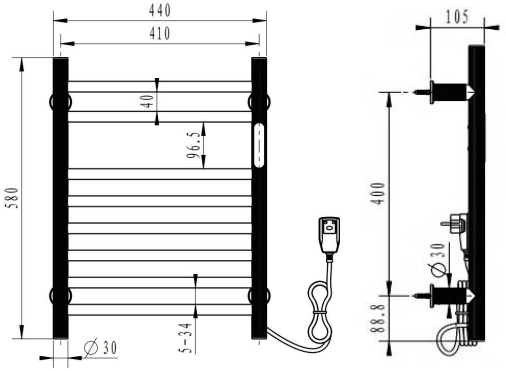





SMART ELECTRIC TOWEL WARMER



Item No.:XN-WH602
Finish:White



Item No.:XN-BK602
Finish:Matte Black

Технические параметры
Technical Parameter

Мощность/**Power** : 80W

Напряжение/**Voltage** : 220V/50Hz

Степень водозащиты/**Waterproof** : IPX4

Материал корпуса : Алюминий аэрокосмический
Material : Aluminum

Способ нагрева : Нагрев от сплава проволоки
Function : Alloy wire heating

Способ установки/ : Настенный монтаж в помещении
Installation : Wall-mounted

Размер/**Size** : 530*221*108mm

Выход кабеля : Левый/правый выход
Outlet cable : Left/Right

Цвет : Чёрный/Белый/Серый матовый металлик
Finish options : Black/White/Gun matel gray

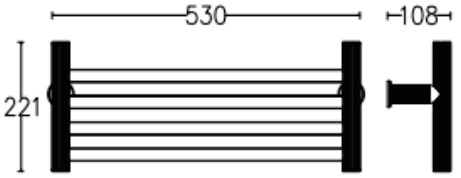



Temperature Control Model Functions:

Temperature Range: 30-70℃

One-Button Constant Temperature

Timer 1-9 Hours

On/Off

Available

Available



Item No.:XN-WH803
Finish:White



Item No.:XN-BK803
Finish:Matte Black

Технические параметры
Technical Parameter

Мощность/**Power** : 150W

Напряжение/**Voltage** : 220V/50Hz

Степень водозащиты/**Waterproof** : IPX4

Материал корпуса : Алюминий аэрокосмический
Material : Aluminum

Способ нагрева : Нагрев от сплава проволоки
Function : Alloy wire heating

Способ установки/ : Настенный монтаж в помещении
Installation : Wall-mounted

Размер/**Size** : 636*500*221mm

Выход кабеля : Левый/правый выход
Outlet cable : Left/Right

Цвет : Чёрный/Белый/Серый матовый металлик
Finish options : Black/White/Gun matel gray

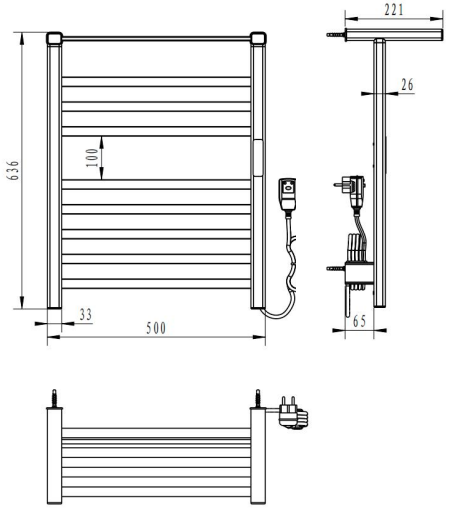



Temperature Control Model Functions:

Temperature Range: 30-70℃

One-Button Constant Temperature

Timer 1-9 Hours

On/Off

Available

Available

FAAO sanitaryware



Item No.:XN-WH804
Finish:White



Item No.:XN-BK804
Finish:Matte Black

Технические параметры
Technical Parameter

Мощность/**Power** : 150W

Напряжение/**Voltage** : 220V/50Hz

Степень водозащиты/**Waterproof** : IPX4

Материал корпуса : Алюминий аэрокосмический
Material : Aluminum

Способ нагрева : Нагрев от сплава проволоки
Function : Alloy wire heating

Способ установки/ : Настенный монтаж в помещении
Installation : Wall-mounted

Размер/**Size** : 606*500*101mm

Выход кабеля : Левый/правый выход
Outlet cable : Left/Right

Цвет : Чёрный/Белый/Серый матовый металлик
Finish options : Black/White/Gun matel gray

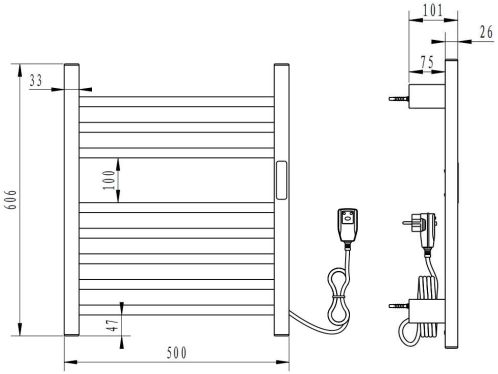



Temperature Control Model Functions:


Temperature Range: 30-70℃


One-Button Constant Temperature


Timer 1-9 Hours


On/Off


Available


Available

FAAO sanitaryware



Item No.:XN-WH606
Finish:White



Item No.:XN-BK606
Finish:Matte Black

Технические параметры
Technical Parameter

Мощность/**Power** : 230W

Напряжение/**Voltage** : 220V/50Hz

Степень водозащиты/**Waterproof** : IPX4

Материал корпуса : Алюминий аэрокосмический
Material : Aluminum

Способ нагрева : Нагрев от сплава проволоки
Function : Alloy wire heating

Способ установки/ : Настенный монтаж в помещении
Installation : Wall-mounted

Размер/**Size** : 800*440*91mm

Выход кабеля : Левый/правый выход
Outlet cable : Left/Right

Цвет : Чёрный/Белый/Серый матовый металлик
Finish options : Black/White/Gun matel gray

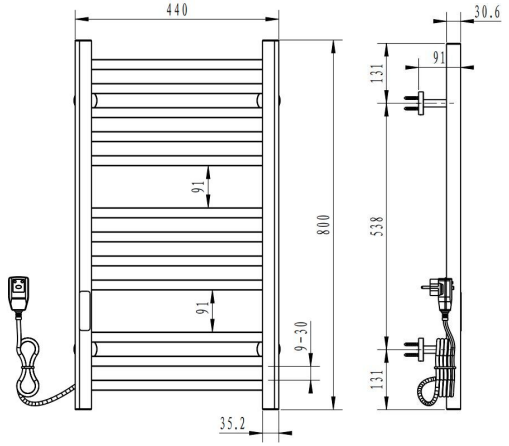



Temperature Control Model Functions:

Temperature Range: 30-70℃ | One-Button Constant Temperature | Timer 1-9 Hours | On/Off | Available | Available

FAAO sanitaryware



Item No.:XN-WH607
Finish:White



Item No.:XN-BK607
Finish:Matte Black

Технические параметры
Technical Parameter

Мощность/**Power** : 160W

Напряжение/**Voltage** : 220V/50Hz

Степень водозащиты/**Waterproof** : IPX4

Материал корпуса : Алюминий аэрокосмический
Material : Aluminum

Способ нагрева : Нагрев от сплава проволоки
Function : Alloy wire heating

Способ установки/ : Настенный монтаж в помещении
Installation : Wall-mounted

Размер/**Size** : 530*440*91mm

Выход кабеля : Левый/правый выход
Outlet cable : Left/Right

Цвет : Чёрный/Белый/Серый матовый металлик
Finish options : Black/White/Gun matel gray

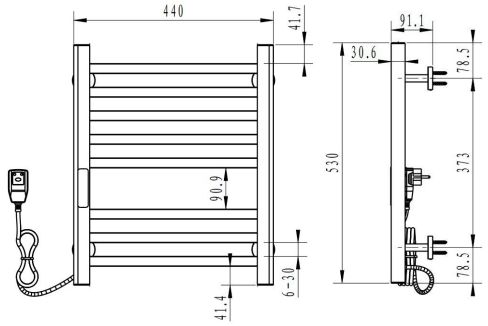



Temperature Control Model Functions:

Temperature Range: 30-70℃

One-Button Constant Temperature

Timer 1-9 Hours

On/Off

FAAO sanitaryware



Item No.:XN-WH616
Finish:White



Item No.:XN-BK616
Finish:Matte Black

Технические параметры
Technical Parameter

Мощность/**Power** : 90W

Напряжение/**Voltage** : 220V/50Hz

Степень водозащиты/**Waterproof** : IPX4

Материал корпуса : Алюминий аэрокосмический
Material : Aluminum

Способ нагрева : Нагрев от сплава проволоки
Function : Alloy wire heating

Способ установки/ : Настенный монтаж в помещении
Installation : Wall-mounted

Размер/**Size** : 500*242*91mm

Выход кабеля : Левый/правый выход
Outlet cable : Left/Right

Цвет : Чёрный/Белый/Серый матовый металлик
Finish options : Black/White/Gun matel gray

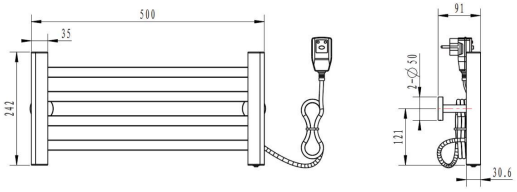



ART&DESIGN

SMART ELECTRIC TOWEL WARMER

Item No.:XN-WH608

Temperature Control Model Functions:

Temperature Range: 30-70℃ | One-Button Constant Temperature | Timer 1-9 Hours | On/Off | Available | Available

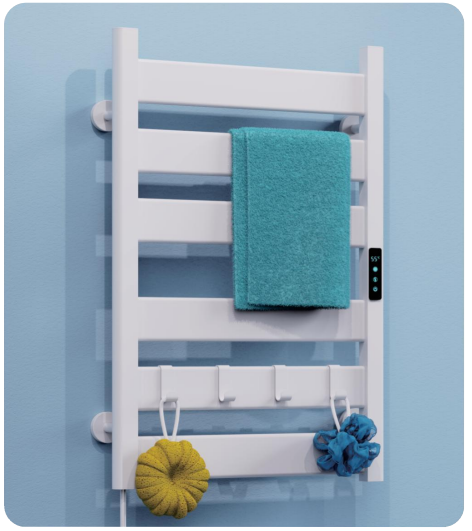

Item No.:XN-WH608
Finish:White



Item No.:XN-BK608
Finish:Matte Black

Технические параметры
Technical Parameter

Мощность/**Power** : 230W

Напряжение/**Voltage** : 220V/50Hz

Степень водозащиты/**Waterproof** : IPX4

Материал корпуса : Алюминий аэрокосмический
Material : Aluminum

Способ нагрева : Нагрев от сплава проволоки
Function : Alloy wire heating

Способ установки/ : Настенный монтаж в помещении
Installation : Wall-mounted

Размер/**Size** : 724*480*91mm

Выход кабеля : Левый/правый выход
Outlet cable : Left/Right

Цвет : Чёрный/Белый/Серый матовый металлик
Finish options : Black/White/Gun matel gray

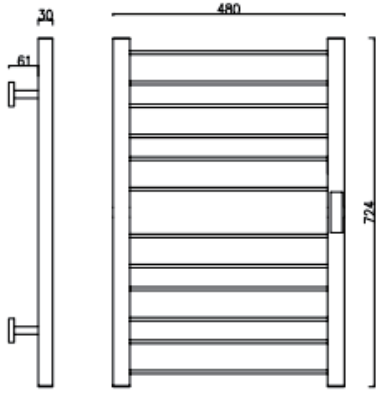



Temperature Control Model Functions:

Temperature Range: 30-70℃

One-Button Constant Temperature

Timer 1-9 Hours

On/Off

Available

Available

FAAO sanitaryware



Item No.:XN-WH609
Finish:White



Item No.:XN-BK609
Finish:Matte Black

Технические параметры
Technical Parameter

Мощность/**Power** : 160W

Напряжение/**Voltage** : 220V/50Hz

Степень водозащиты/**Waterproof** : IPX4

Материал корпуса : Алюминий аэрокосмический
Material : Aluminum

Способ нагрева : Нагрев от сплава проволоки
Function : Alloy wire heating

Способ установки/ : Настенный монтаж в помещении
Installation : Wall-mounted

Размер/**Size** : 505*480*91mm

Выход кабеля : Левый/правый выход
Outlet cable : Left/Right

Цвет : Чёрный/Белый/Серый матовый металлик
Finish options : Black/White/Gun matel gray

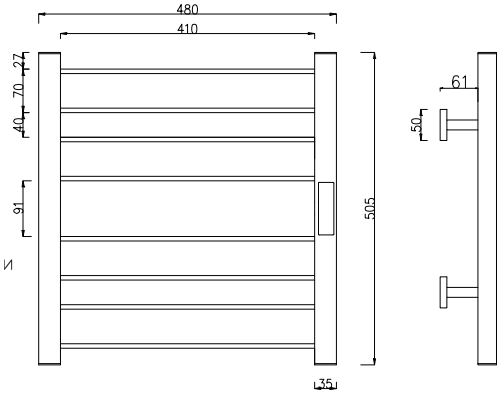





Item No.:XN-WH615
Finish:White



Item No.:XN-BK615
Finish:Matte Black

Технические параметры
Technical Parameter

Мощность/**Power** ： 125W

Напряжение/**Voltage** ： 220V/50Hz

Степень водозащиты/**Waterproof** ： IPX4

Материал корпуса： Алюминий аэрокосмический
Material： **Aluminum**

Способ нагрева ： Нагрев от сплава проволоки
Function： **Alloy wire heating**

Способ установки/ ： Настенный монтаж в помещении
Installation： **Wall-mounted**

Размер/**Size** ： 500*343*91mm

Выход кабеля ： Левый/правый выход
Outlet cable ： **Left/Right**

Цвет : Чёрный/Белый/Серый матовый металлик
Finish options： **Black/White/Gun matel gray**

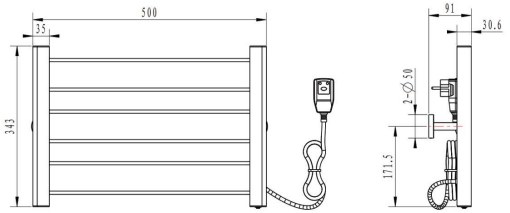



Temperature Control Model Functions:

Temperature Range: 30-70℃

One-Button Constant Temperature

Timer 1-9 Hours

On/Off

Available

Available

FAAO sanitaryware



Item No.:XN-WH901
Finish:White



Item No.:XN-BK901
Finish:Matte Black

Технические параметры
Technical Parameter

Мощность/**Power** : 120W

Напряжение/**Voltage** : 220V/50Hz

Степень водозащиты/**Waterproof** : IPX4

Материал корпуса : Алюминий аэрокосмический
Material : Aluminum

Способ нагрева : Нагрев от сплава проволоки
Function : Alloy wire heating

Способ установки/ : Настенный монтаж в помещении
Installation : Wall-mounted

Размер/**Size** : 600*500*100mm

Выход кабеля : Левый/правый выход
Outlet cable : Left/Right

Цвет : Чёрный/Белый/Серый матовый металлик
Finish options : Black/White/Gun matel gray

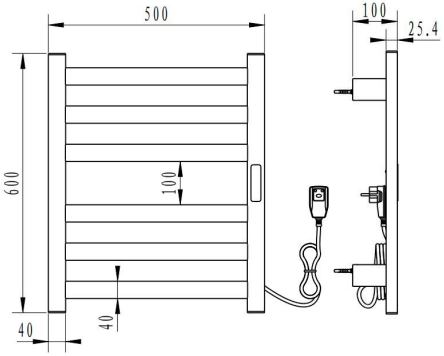



智能电热毛巾架

SMART ELECTRIC TOWEL WARMER



Item No.:XN-WH505
Finish:White



Item No.:XN-BK505
Finish:Matte Black

Технические параметры
Technical Parameter

Мощность/**Power** : 200W

Напряжение/**Voltage** : 220V/50Hz

Степень водозащиты/**Waterproof** : IPX4

Материал корпуса : Алюминий аэрокосмический
Material : Aluminum

Способ нагрева : Нагрев от сплава проволоки
Function : Alloy wire heating

Способ установки/ : Настенный монтаж в помещении
Installation : Wall-mounted

Размер/**Size** : 606*480*94mm

Выход кабеля : Центральный вывод кабеля
Outlet cable : Center

Цвет : Чёрный/Белый/Серый матовый металлик
Finish options : Black/White/Gun matel gray

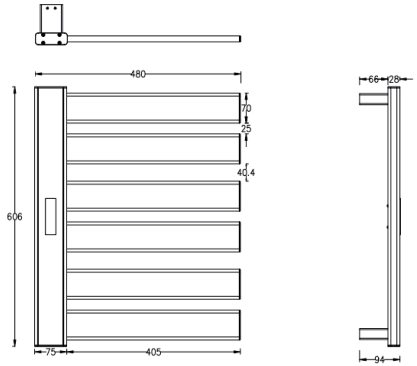

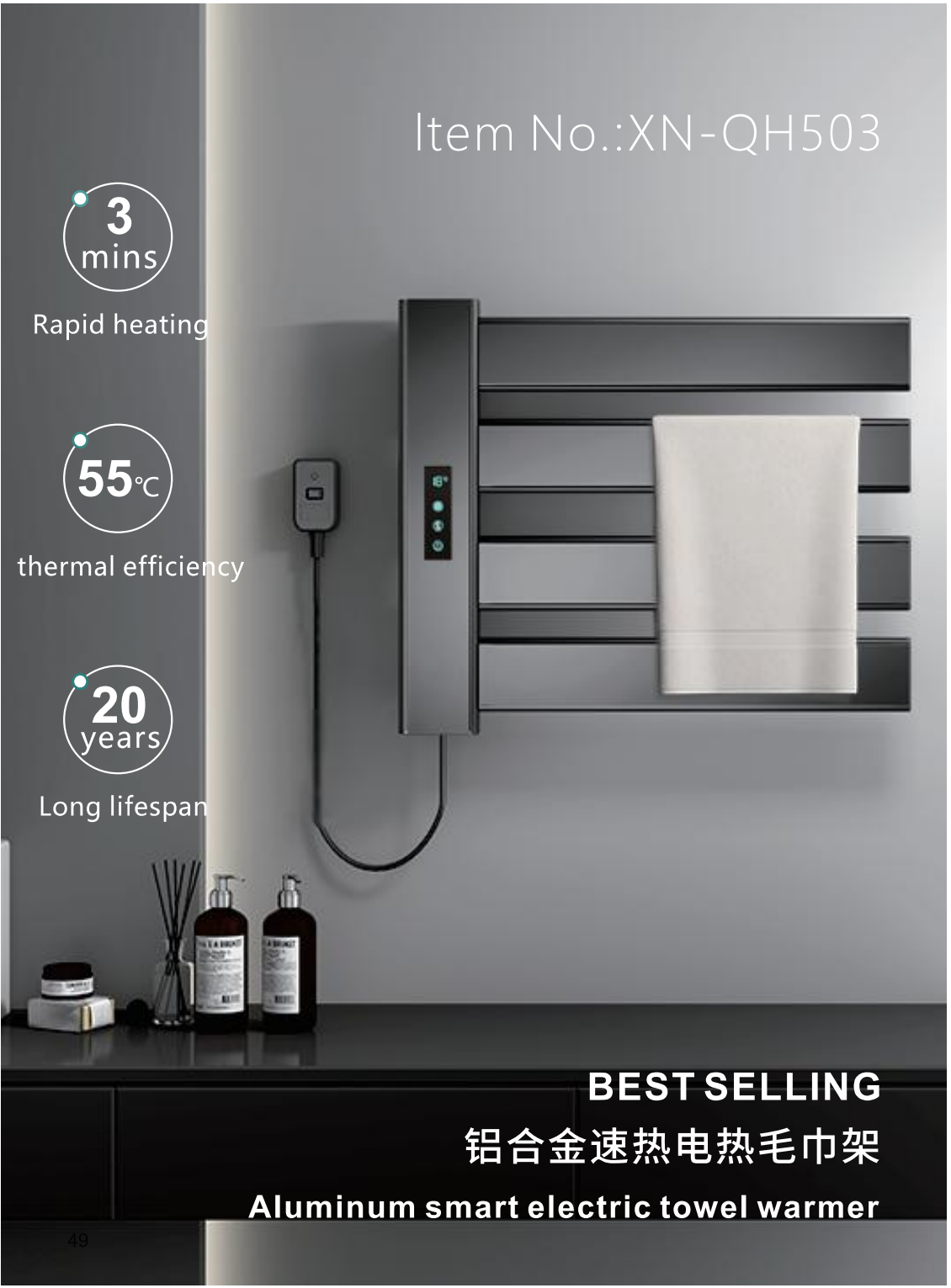

高端酒店的居家体验

Luxury hotel experience at home

FAAO sanitaryware



Item No.:XN-WH503

Finish:White



Item No.:XN-BK503

Finish:Matte Black

Технические параметры
Technical Parameter

Мощность/**Power** : 130W

Напряжение/**Voltage** : 220V/50Hz

Степень водозащиты/**Waterproof** : IPX4

Материал корпуса : Алюминий аэрокосмический
Material : Aluminum

Способ нагрева : Нагрев от сплава проволоки
Function : Alloy wire heating

Способ установки/ : Настенный монтаж в помещении
Installation : Wall-mounted

Размер/**Size** : 480*401*94mm

Выход кабеля : Центральный вывод кабеля
Outlet cable : Center

Цвет : Чёрный/Белый/Серый матовый металлик
Finish options : Black/White/Gun matel gray

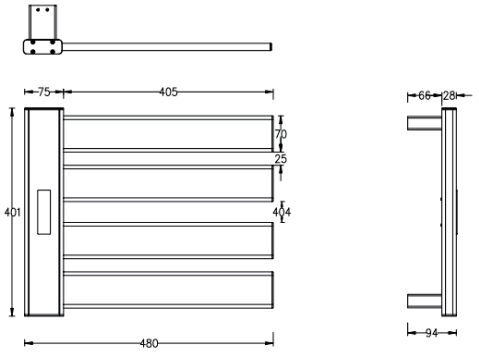

ART&DESIGN

SMART ELECTRIC TOWEL WARMER

Item No.:XN-QH501



高颜值实力派

Excellent & Practical

智能电热毛巾架

SMART ELECTRIC TOWEL WARMER

FAAO sanitaryware



Item No.:XN-WH501
Finish:White



Item No.:XN-BK501
Finish:Matte Black

Технические параметры
Technical Parameter

Мощность/**Power** : 260W

Напряжение/**Voltage** : 220V/50Hz

Степень водозащиты/**Waterproof** : IPX4

Материал корпуса : Алюминий аэрокосмический
Material : Aluminum

Способ нагрева : Нагрев от сплава проволоки
Function : Alloy wire heating

Способ установки/ : Настенный монтаж в помещении
Installation : Wall-mounted

Размер/**Size** : 885*401*94mm

Выход кабеля : Центральный вывод кабеля
Outlet cable : Center

Цвет : Чёрный/Белый/Серый матовый металлик
Finish options : Black/White/Gun matel gray

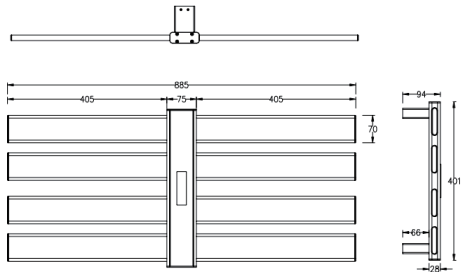

Item No.:XN-QH502



Aluminum smart electric towel warmer

智能电热毛巾架

SMART ELECTRIC TOWEL WARMER



Item No.:XN-WH502
Finish:White



Item No.:XN-BK502
Finish:Matte Black

Технические параметры
Technical Parameter

Мощность/**Power** : 130W

Напряжение/**Voltage** : 220V/50Hz

Степень водозащиты/**Waterproof** : IPX4

Материал корпуса : Алюминий аэрокосмический
Material : Aluminum

Способ нагрева : Нагрев от сплава проволоки
Function : Alloy wire heating

Способ установки/ : Настенный монтаж в помещении
Installation : Wall-mounted

Размер/**Size** : 885*206*94mm

Выход кабеля : Центральный вывод кабеля
Outlet cable : Center

Цвет : Чёрный/Белый/Серый матовый металлик
Finish options : Black/White/Gun matel gray

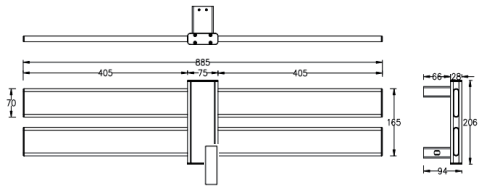

Item No,:XN-WH506

精心选材
工艺质检层层把关
百般挑剔
反复打磨让你放心享受
品质生活



Careful selection of materials
Process quality inspection is checked at all levels
Picky in every way
Repeated polishing allows you to enjoy it with confidence
Quality of life

智能电热毛巾架

SMART ELECTRIC TOWEL WARMER



Item No.:XN-BK506
Finish:Matte Black



Item No.:XN-QH506
Finish:Gun matel gray

Технические параметры
Technical Parameter

Мощность/Power : 80W

Напряжение/Voltage : 220V/50Hz

Степень водозащиты/Waterproof : IPX4

Материал корпуса : Алюминий аэрокосмический
Material : Aluminum

Способ нагрева : Нагрев от сплава проволоки
Function : Alloy wire heating

Способ установки/ : Настенный монтаж в помещении
Installation : Wall-mounted

Размер/Size : 580*160*81mm

Выход кабеля : Левый/правый выход
Outlet cable : Left/Right

Цвет : Чёрный/Белый/Серый матовый металлик
Finish options : Black/White/Gun matel gray

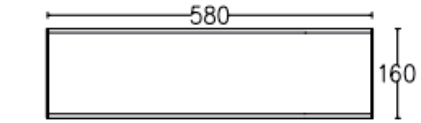





梅雨季节的干燥救星

Say goodbye to humid days

FAAO sanitaryware



Item No.:XN-WH612-80

Finish:White

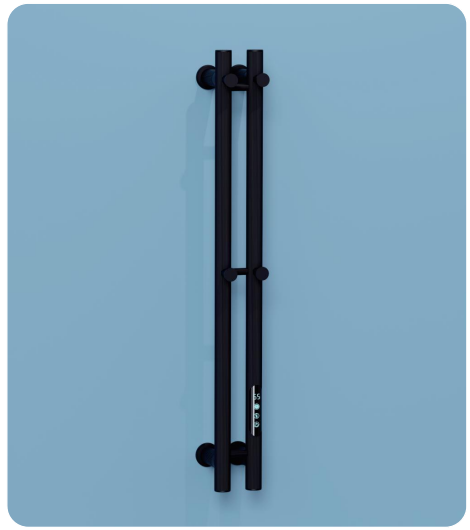

Item No.:XN-BK612-80

Finish:Matte Black

Технические параметры
Technical Parameter

Мощность/**Power** : 60W

Напряжение/**Voltage** : 220V/50Hz

Степень водозащиты/**Waterproof** : IPX4

Материал корпуса : Алюминий аэрокосмический
Material : Aluminum

Способ нагрева : Нагрев от сплава проволоки
Function : Alloy wire heating

Способ установки/ : Настенный монтаж в помещении
Installation : Wall-mounted

Размер/**Size** : 806*90*135mm

Выход кабеля : Левый/правый выход
Outlet cable : Left/Right

Цвет : Чёрный/Белый/Серый матовый металлик
Finish options : Black/White/Gun matel gray

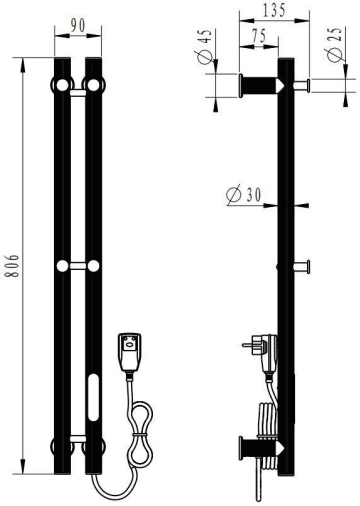

Care for Your healthy Life



Temperature Control Model Functions:

Temperature Range: 30-70℃

One-Button Constant Temperature

Timer 1-9 Hours

On/Off

FAAO sanitaryware



Item No.:XN-WH612-120
Finish:White



Item No.:XN-BK612-120
Finish:Matte Black

Технические параметры
Technical Parameter

Мощность/**Power** : 80W

Напряжение/**Voltage** : 220V/50Hz

Степень водозащиты/**Waterproof** : IPX4

Материал корпуса : Алюминий аэрокосмический
Material : Aluminum

Способ нагрева : Нагрев от сплава проволоки
Function : Alloy wire heating

Способ установки/ : Настенный монтаж в помещении
Installation : Wall-mounted

Размер/**Size** : 1206*90*135mm

Выход кабеля : Левый/правый выход
Outlet cable : Left/Right

Цвет : Чёрный/Белый/Серый матовый металлик
Finish options : Black/White/Gun matel gray

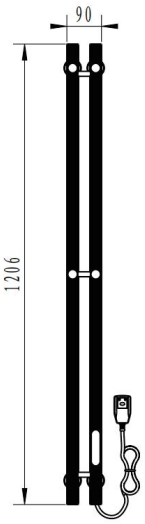

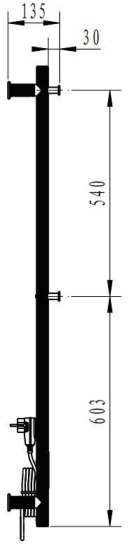



Temperature Control Model Functions:

Temperature Range: 30-70℃

One-Button Constant Temperature

Timer 1-9 Hours

On/Off

FAAO sanitaryware

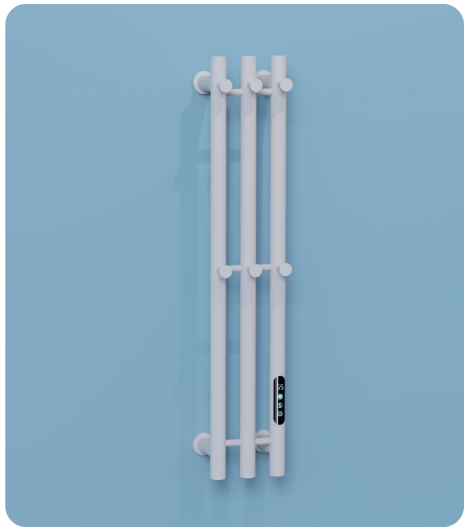

Item No.:XN-WH605-80
Finish:White

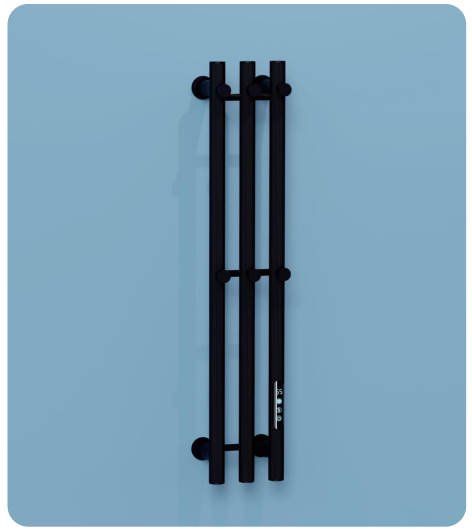

Item No.:XN-BK605-80
Finish:Matte Black

Технические параметры
Technical Parameter

Мощность/**Power** : 80W

Напряжение/**Voltage** : 220V/50Hz

Степень водозащиты/**Waterproof** : IPX4

Материал корпуса : Алюминий аэрокосмический
Material : Aluminum

Способ нагрева : Нагрев от сплава проволоки
Function : Alloy wire heating

Способ установки/ : Настенный монтаж в помещении
Installation : Wall-mounted

Размер/**Size** : 806*150*135mm

Выход кабеля : Левый/правый выход
Outlet cable : Left/Right

Цвет : Чёрный/Белый/Серый матовый металлик
Finish options : Black/White/Gun matel gray

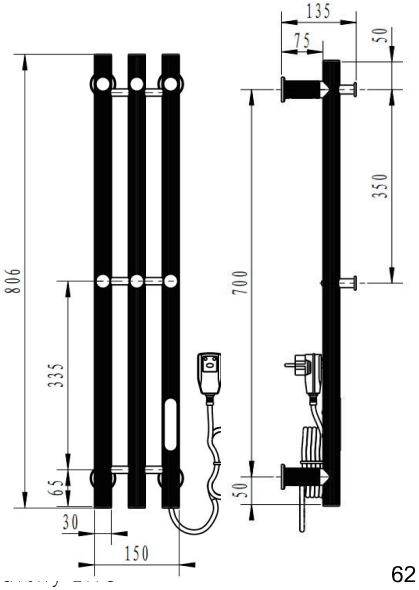

Care for Your he



Item No.:XN-QH605

冬日沐浴的小确幸

A cozy delight for winter baths

Электрический полотенцесушитель

FAAO sanitaryware

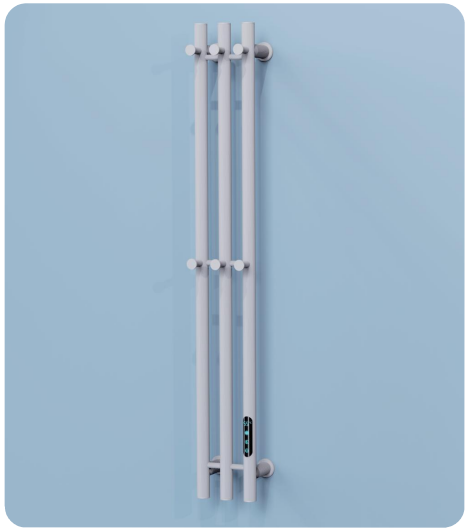

Item No.:XN-WH605-120
Finish:White



Item No.:XN-BK605-120
Finish:Matte Black

Технические параметры
Technical Parameter

Мощность/**Power** : 110W

Напряжение/**Voltage** : 220V/50Hz

Степень водозащиты/**Waterproof** : IPX4

Материал корпуса : Алюминий аэрокосмический
Material : Aluminum

Способ нагрева : Нагрев от сплава проволоки
Function : Alloy wire heating

Способ установки/ : Настенный монтаж в помещении
Installation : Wall-mounted

Размер/**Size** : 1206*150*135mm

Выход кабеля : Левый/правый выход
Outlet cable : Left/Right

Цвет : Чёрный/Белый/Серый матовый металлик
Finish options : Black/White/Gun matel gray

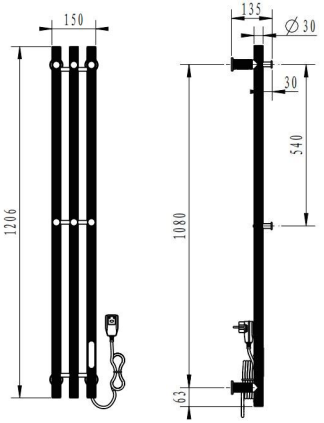



Temperature Control Model Functions:

Temperature Range: 30-70℃

One-Button Constant Temperature

Timer 1-9 Hours

On/Off

Available

FAAO sanitaryware



Item No.:XN-WH801-80
Finish:White

Item No.:XN-BK801-80
Finish:Matte Black

Технические параметры
Technical Parameter

Мощность/**Power** : 60W

Напряжение/**Voltage** : 220V/50Hz

Степень водозащиты/**Waterproof** : IPX4

Материал корпуса : Алюминий аэрокосмический
Material : Aluminum

Способ нагрева : Нагрев от сплава проволоки
Function : Alloy wire heating

Способ установки/ : Настенный монтаж в помещении
Installation : Wall-mounted

Размер/**Size** : 806*96*109mm

Выход кабеля : Левый/правый выход
Outlet cable : Left/Right

Цвет : Чёрный/Белый/Серый матовый металлик
Finish options : Black/White/Gun matel gray

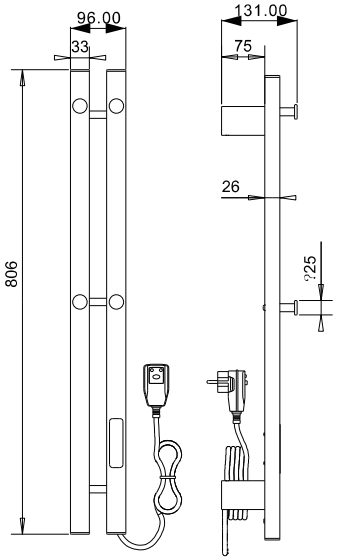



SMART ELECTRIC TOWEL WARMER

Item No.:XN-WH801

Temperature Control Model Functions:

Temperature Range: 30-70℃

One-Button Constant Temperature

Timer 1-9 Hours

On/Off

Available

FAAO sanitaryware



Item No.:XN-WH801-120
Finish:White

Item No.:XN-BK801-120
Finish:Matte Black

Технические параметры
Technical Parameter

Мощность/**Power** : 80W

Напряжение/**Voltage** : 220V/50Hz

Степень водозащиты/**Waterproof** : IPX4

Материал корпуса : Алюминий аэрокосмический
Material : Aluminum

Способ нагрева : Нагрев от сплава проволоки
Function : Alloy wire heating

Способ установки/ : Настенный монтаж в помещении
Installation : Wall-mounted

Размер/**Size** : 1206*96*121mm

Выход кабеля : Левый/правый выход
Outlet cable : Left/Right

Цвет : Чёрный/Белый/Серый матовый металлик
Finish options : Black/White/Gun matel gray

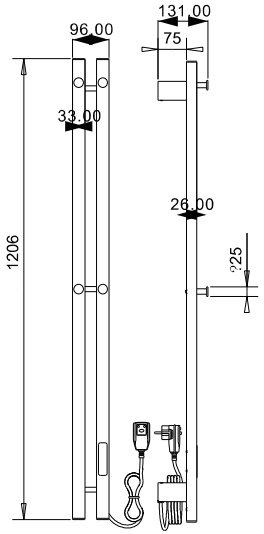



Temperature Control Model Functions:

Temperature Range: 30-70℃

One-Button Constant Temperature

Timer 1-9 Hours

On/Off

Available

FAAO sanitaryware

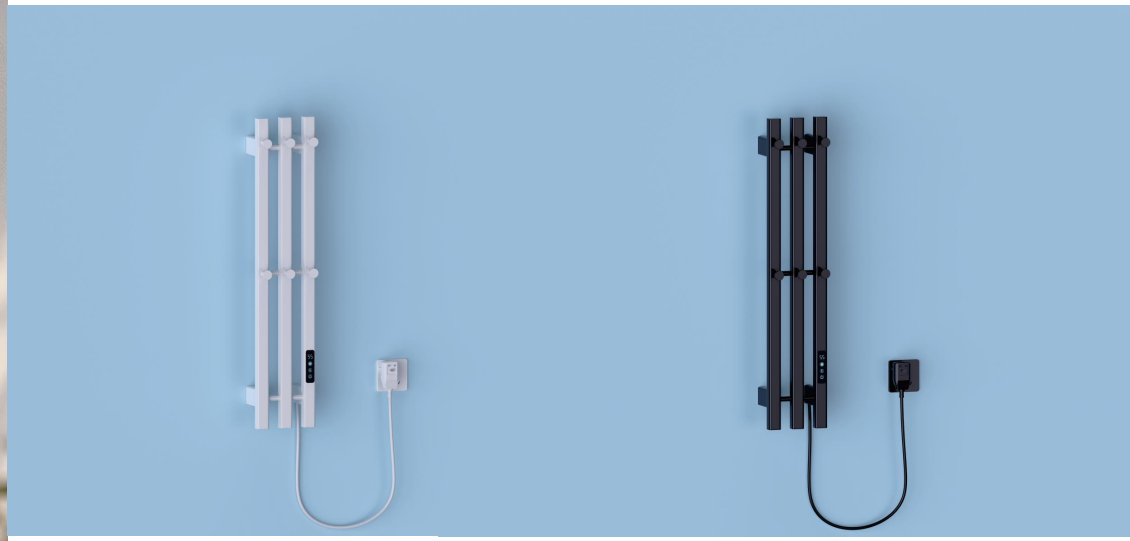

Item No.:XN-WH802-80
Finish:White

Item No.:XN-BK802-80
Finish:Matte Black

Технические параметры
Technical Parameter

Мощность/**Power** : 80W

Напряжение/**Voltage** : 220V/50Hz

Степень водозащиты/**Waterproof** : IPX4

Материал корпуса : Алюминий аэрокосмический
Material : Aluminum

Способ нагрева : Нагрев от сплава проволоки
Function : Alloy wire heating

Способ установки/ : Настенный монтаж в помещении
Installation : Wall-mounted

Размер/**Size** : 806*160*121mm

Выход кабеля : Левый/правый выход
Outlet cable : Left/Right

Цвет : Чёрный/Белый/Серый матовый металлик
Finish options : Black/White/Gun matel gray

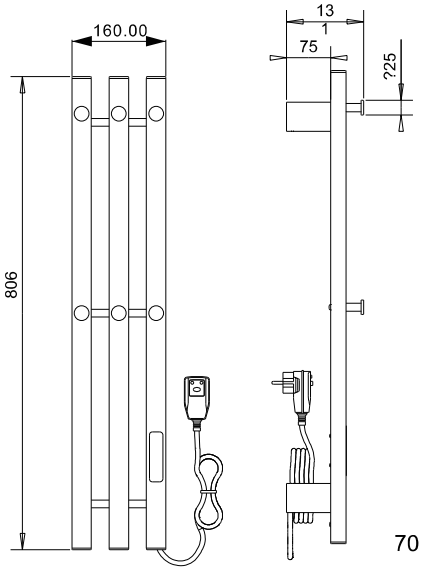



Temperature Control Model Functions:

Temperature Range: 30-70℃

One-Button Constant Temperature

Timer 1-9 Hours

On/Off

Available

FAAO sanitaryware



Item No.:XN-WH802-120
Finish:White

Item No.:XN-BK802-120
Finish:Matte Black

Технические параметры
Technical Parameter

Мощность/**Power** : 110W

Напряжение/**Voltage** : 220V/50Hz

Степень водозащиты/**Waterproof** : IPX4

Материал корпуса : Алюминий аэрокосмический
Material : Aluminum

Способ нагрева : Нагрев от сплава проволоки
Function : Alloy wire heating

Способ установки/ : Настенный монтаж в помещении
Installation : Wall-mounted

Размер/**Size** : 1206*160*121mm

Выход кабеля : Левый/правый выход
Outlet cable : Left/Right

Цвет : Чёрный/Белый/Серый матовый металлик
Finish options : Black/White/Gun matel gray

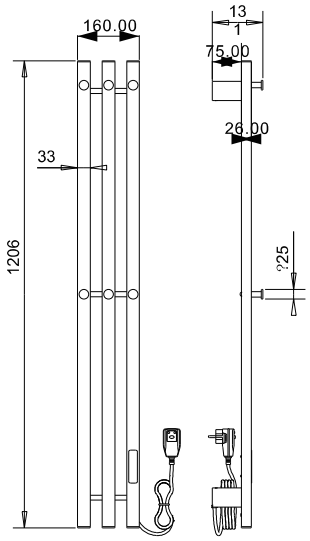



FAAO sanitaryware

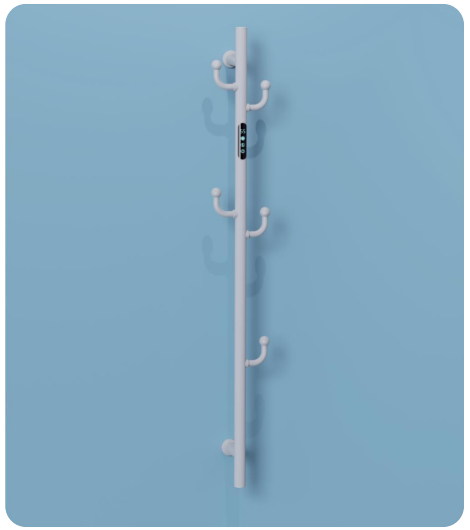

Item No.:XN-WH617
Finish:White

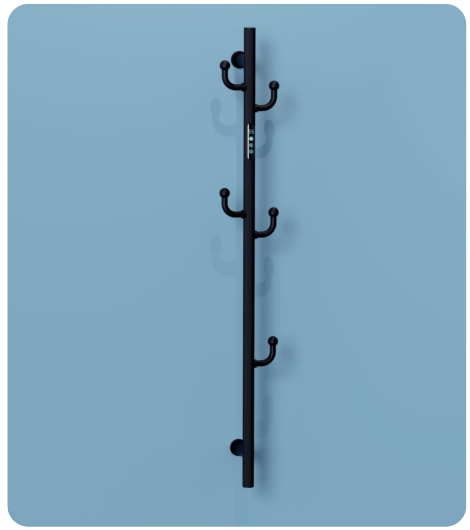

Item No.:XN-BK617
Finish:Matte Black

Технические параметры
Technical Parameter

Мощность/**Power** : 43W

Напряжение/**Voltage** : 220V/50Hz

Степень водозащиты/**Waterproof** : IPX4

Материал корпуса : Алюминий аэрокосмический
Material : Aluminum

Способ нагрева : Нагрев от сплава проволоки
Function : Alloy wire heating

Способ установки/ : Настенный монтаж в помещении
Installation : Wall-mounted

Размер/**Size** : 1206*160*105mm

Выход кабеля : Левый/правый выход
Outlet cable : Left/Right

Цвет : Чёрный/Белый/Серый матовый металлик
Finish options : Black/White/Gun matel gray

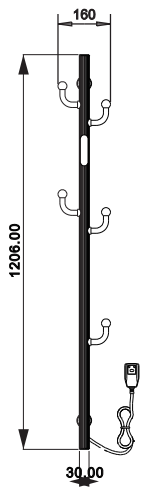



"岩值"上线
品质轻奢生活

High Efficiency

Light luxury is an attitude

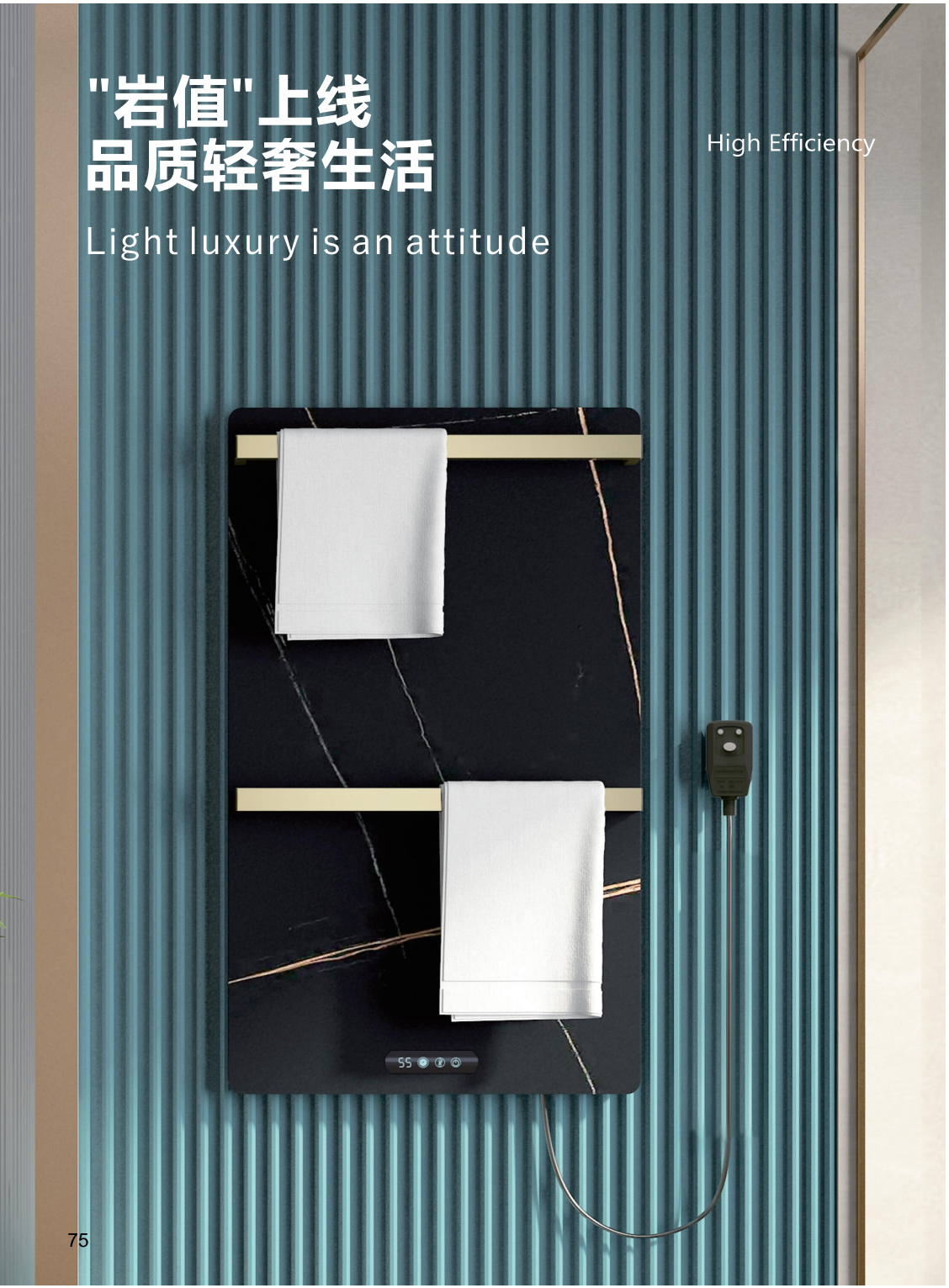

三色岩板可选

Three Finish optionss are available

每一块岩板纹理都与众不同







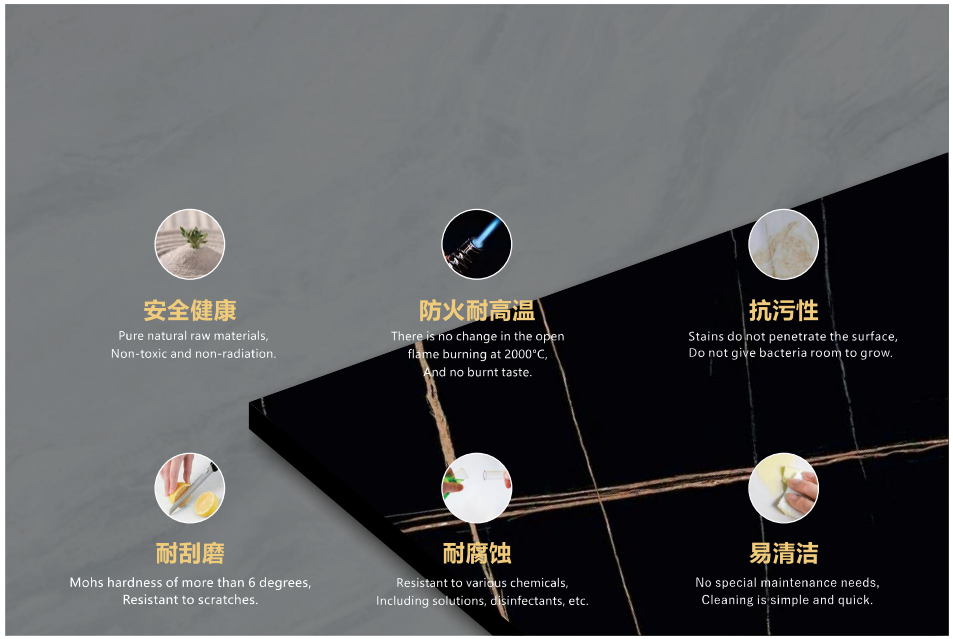



Item No.:XN-WH301

Beyond the luxury of quality
personalized nterpretation of publicity in the ideal



Bacteriostatic **Sintered Stone**
ELECTRIC TOWEL WARMER

NEW DESIGN

HEALTHY LIFE

ENERGY-EFFICIENT

Item No.:XN-BK302

抑菌岩板
电热毛巾架

智能电热毛巾架

SMART ELECTRIC TOWEL WARMER



Item No.:XN-WH301
Finish:White



Item No.:XN-WH304
Finish:White

Технические параметры
Technical Parameter

Мощность/**Power** : 160W

Напряжение/**Voltage** : 220V/50Hz

Степень водозащиты/**Waterproof** : IPX4

Материал корпуса/**Material** : Агломрамор/Sintered Stone

Способ нагрева : Нагрев от сплава проволоки
Function : Alloy wire heating

Способ установки/ : Настенный монтаж в помещении
Installation : Wall-mounted

Размер/**Size** : 750*450*66mm

Выход кабеля : Центральный вывод кабеля
Outlet cable : Center

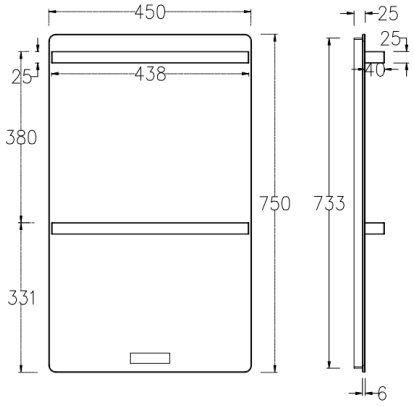

智能电热毛巾架

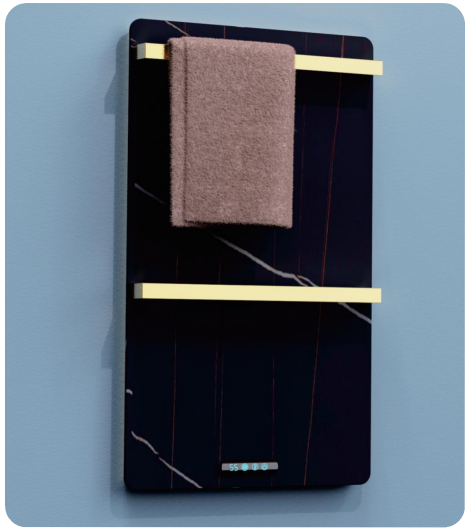

Item No.:XN-BK301
Finish:Matte Black



Item No.:XN-QH301
Finish:Gray

Технические параметры
Technical Parameter

Мощность/**Power** : 160W

Напряжение/**Voltage** : 220V/50Hz

Степень водозащиты/**Waterproof** : IPX4

Материал корпуса/**Material** : Агломрамор/Sintered Stone

Способ нагрева : Нагрев от сплава проволоки
Function : Alloy wire heating

Способ установки : Настенный монтаж в помещении
Installation : Wall-mounted

Размер/**Size** : 750*450*66mm

Выход кабеля : Центральный вывод кабеля
Outlet cable : Center

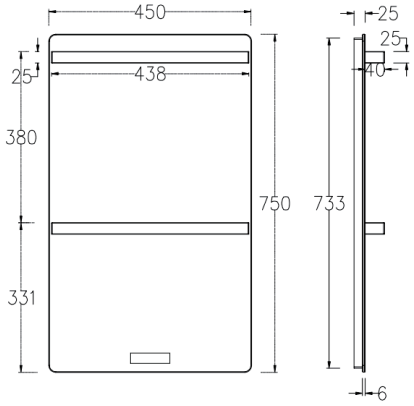

智能电热毛巾架

SMART ELECTRIC TOWEL WARMER



Item No.:XN-WH302
Finish:White



Item No.:XN-WH305
Finish:White

Технические параметры
Technical Parameter

Мощность/**Power** : 160W

Напряжение/**Voltage** : 220V/50Hz

Степень водозащиты/**Waterproof** : IPX4

Материал корпуса/**Material** : Агломрамор/Sintered Stone

Способ нагрева : Нагрев от сплава проволоки
Function : Alloy wire heating

Способ установки/ : Настенный монтаж в помещении
Installation : Wall-mounted

Размер/**Size** : 750*450*65mm

Выход кабеля : Левый/правый выход
Outlet cable : Left/Right

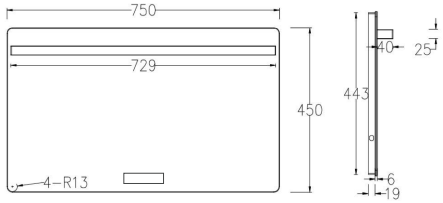

智能电热毛巾架

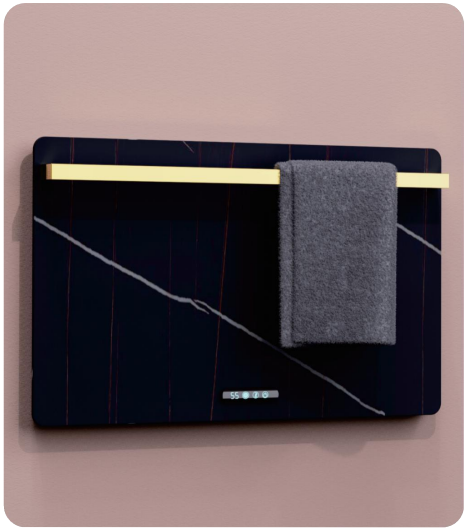

Item No.:XN-BK302
Finish:Matte Black



Item No.:XN-QH302
Finish:Gray

Технические параметры
Technical Parameter

Мощность/**Power** : 160W

Напряжение/**Voltage** : 220V/50Hz

Степень водозащиты/**Waterproof** : IPX4

Материал корпуса/**Material** : Агломрамор/Sintered Stone

Способ нагрева : Нагрев от сплава проволоки
Function : Alloy wire heating

Способ установки/ : Настенный монтаж в помещении
Installation : Wall-mounted

Размер/**Size** : 750*450*65mm

Выход кабеля : Левый/правый выход
Outlet cable : Left/Right

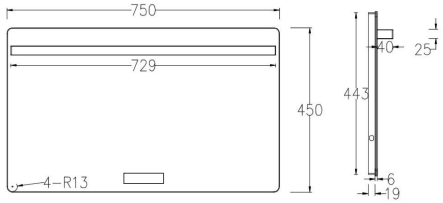

智能电热毛巾架

SMART ELECTRIC TOWEL WARMER



Item No.:XN-WH303
Finish:White



Item No.:XN-WH307
Finish:White

Технические параметры
Technical Parameter

Мощность/**Power** : 100W

Напряжение/**Voltage** : 220V/50Hz

Степень водозащиты/**Waterproof** : IPX4

Материал корпуса/**Material** : Агломрамор/Sintered Stone

Способ нагрева : Нагрев от сплава проволоки
Function : Alloy wire heating

Способ установки/ : Настенный монтаж в помещении
Installation : Wall-mounted

Размер/**Size** : 500*400*65mm

Выход кабеля : Центральный вывод кабеля
Outlet cable : Center

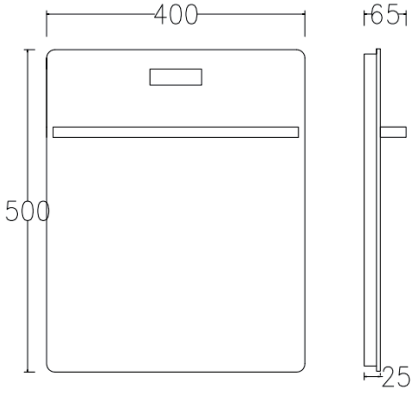

智能电热毛巾架

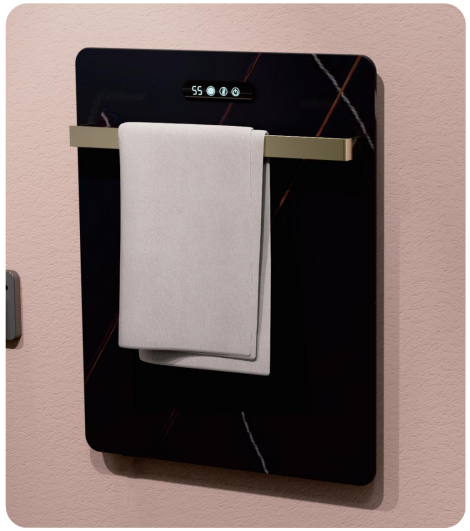

Item No.:XN-BK303
Finish:Matte Black



Item No.:XN-QH303
Finish:Gray

Технические параметры
Technical Parameter

Мощность/**Power** : 100W

Напряжение/**Voltage** : 220V/50Hz

Степень водозащиты/**Waterproof** : IPX4

Материал корпуса/**Material** : Агломрамор/Sintered Stone

Способ нагрева : Нагрев от сплава проволоки
Function : Alloy wire heating

Способ установки/ : Настенный монтаж в помещении
Installation : Wall-mounted

Размер/Size : 500*400*65mm

Выход кабеля : Центральный вывод кабеля
Outlet cable : Center

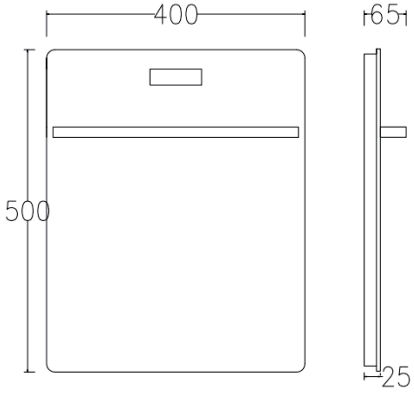

智能电热毛巾架

SMART ELECTRIC TOWEL WARMER



Item No.:XN-WH306
Finish:White

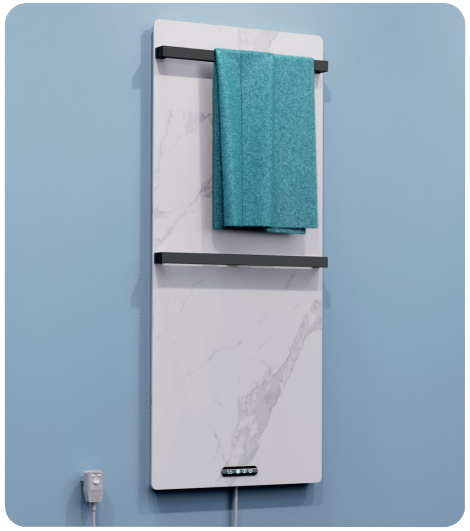

Item No.:XN-WH308
Finish:White

Технические параметры
Technical Parameter

Мощность/Power : 200W

Напряжение/Voltage : 220V/50Hz

Степень водозащиты/Waterproof : IPX4

Материал корпуса/Material : Агломрамор/Sintered Stone

Способ нагрева : Нагрев от сплава проволоки
Function : Alloy wire heating

Способ установки/ : Настенный монтаж в помещении
Installation : Wall-mounted

Размер/Size : 1100*450*65mm

Выход кабеля : Центральный вывод кабеля
Outlet cable : Center

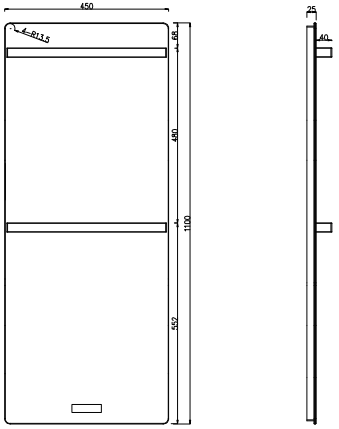

智能电热毛巾架

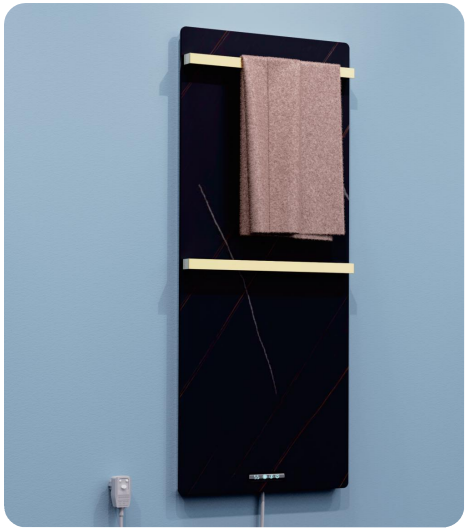

Item No.:XN-BK306
Finish:Matte Black



Item No.:XN-QH306
Finish:Gray

Технические параметры
Technical Parameter

Мощность/Power : 200W

Напряжение/Voltage : 220V/50Hz

Степень водозащиты/Waterproof : IPX4

Материал корпуса/Material : Агломрамор/Sintered Stone

Способ нагрева : Нагрев от сплава проволоки
Function : Alloy wire heating

Способ установки/ : Настенный монтаж в помещении
Installation : Wall-mounted

Размер/Size : 1100*450*65mm

Выход кабеля : Центральный вывод кабеля
Outlet cable : Center

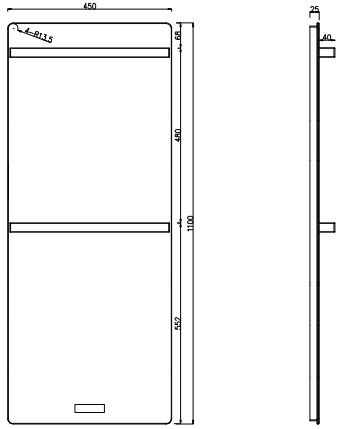

钢化玻璃电热毛巾架

High Efficiency

TEMPERED GLASS

Item No.:XN-BK201



智能电热毛巾架

SMART ELECTRIC TOWEL WARMER

FAAO sanitaryware



Item No.:XN-WH201
Finish:White



Item No.:XN-WH204
Finish:White

Технические параметры
Technical Parameter

Мощность/Power : 130W

Напряжение/Voltage : 220V/50Hz

Степень водозащиты/Waterproof : IPX4

Материал корпуса : Закалённое стекло
Material : Tempered glass

Способ нагрева : Графеновый нагрев
Function : Graphene Heating

Способ установки/ : Настенный монтаж в помещении
Installation : Wall-mounted

Размер/Size : 750*450*64mm

Выход кабеля : Центральный вывод кабеля
Outlet cable : Center

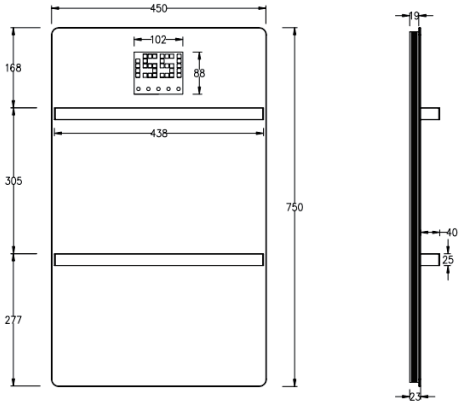

技术革新
石墨烯直接导热

Graphene heating, graphene is in direct contact with tempered glass, The glass surface is in direct contact with the physical object, and the heat transfer efficiency is high.

Item No.:XN-WH202



智能控温无死角

COMPRE HENSIVE AND INTELLIGENT TEMPERATURE CONTROL

FAAO sanitaryware



Item No.:XN-WH203
Finish:White



Item No.:XN-BK202
Finish:Matte Black

Технические параметры
Technical Parameter

Мощность/Power : 140W

Напряжение/Voltage : 220V/50Hz

Степень водозащиты/Waterproof : IPX4

Материал корпуса : Закалённое стекло
Material : Tempered glass

Способ нагрева : Графеновый нагрев
Function : Graphene Heating

Способ установки/ : Настенный монтаж в помещении
Installation : Wall-mounted

Размер/Size : 450*750*64mm

Выход кабеля : Левый/правый выход
Outlet cable : Left/Right

